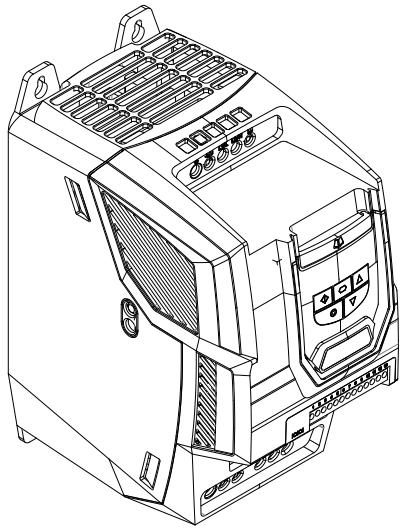

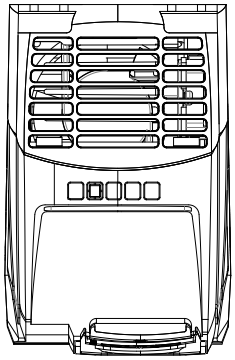

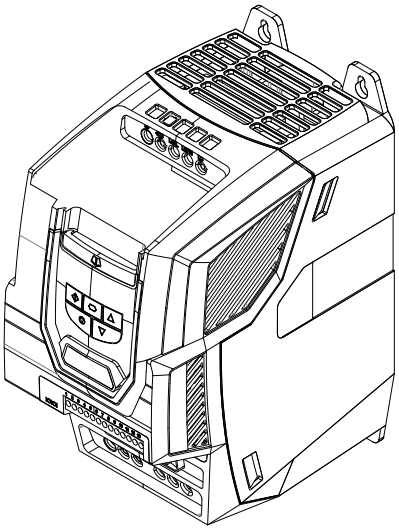

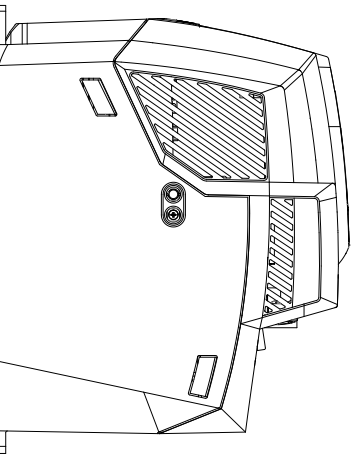

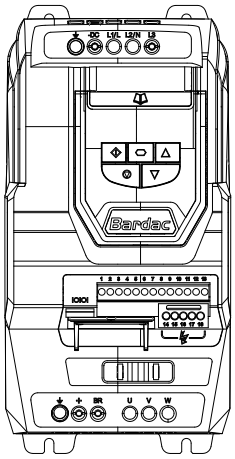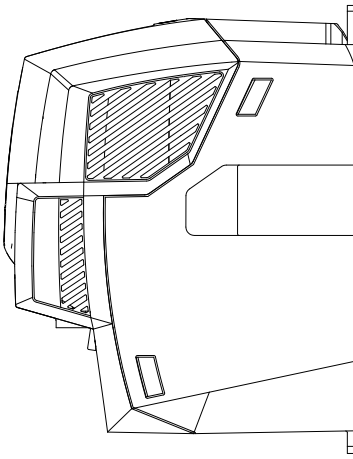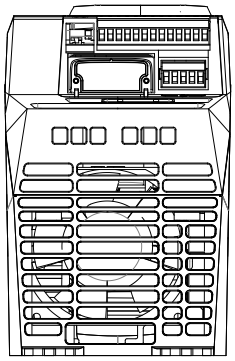
DC
L1/L
L2/N
L3
Bardac
U
V
W